LS-LX-RX

Robustesse et Fiabilité

Photo Credit : Deltavoiles

Déjà largement éprouvée sur toutes les mers du Globe, la gamme LS-LX-RX bénéficie de nouveaux développements notamment avec des architectures à billes Torlon® qui assurent une plus grande souplesse d'enroulement et des vis Torx® pour faciliter le démontage.

FIABILITÉ DES MÉCANISMES

Particularités des LS-LX-RX :

- Architecture avec billes Torlon® (nouveau) pour une plus grande souplesse d'utilisation
- Meilleure accessibilité au mécanisme intérieur
- Entrée de voile anti-accrocs + Pre-feeder (LX)
- Point d'amure tournant (LX & RX)
- Guides orientables
- Gamme étendue de profils et connexions robustes
- Montage facile (grâce au tube télescopique)

Entrée de voile (gamme LX)

avec le pre-feeder (kit fourni) offre la configuration idéale pour hisser la voile en solo

Rondelle déflecteur de drisse

(Voir page 22)

Nouvel émerillon sur billes Torlon®

limite l'effort à l'enroulement

Profils et connexions robustes

avec vis à empreintes Torx® pour plus de facilité de montage et démontage (voir p.28)

Tube télescopique

permet de régler facilement la longueur des profils, sans coupe au montage.(voir p. 28)

Option Avale ridoir

Intégre le ridoir dans l'enrouleur (voir page 14)

Point d'amure tournant (LX & RX)

sur billes Torlon® : rattrapage automatique du creux de la voile (1/4 tour).

Isolation synthétique des matériaux

préserve de l'électrolyse

Guide drosse orientable (360°)

pour un chemin de drosse optimisé

TAMBOUR & ÉMERILLON

Boîte à roulements

composée de 2 bagues en polymère et d'une butée à billes Torlon®.

Rotation douce

le système de boîte à roulements encaisse à la fois les fortes charges axiales (tension de drisse) et latérales (tension de bordure)

Anodisation

30 microns protègeant les pièces des chocs et abrasions

Photo Credit : Voile Australe / www.podorange.com

LX200

Vous trouverez parmi les trois gammes d'enrouleurs Facnor LS/LX/RX et leurs options le(s) produit(s) qui correspond(ent) à votre programme de navigation : croisière, hauturier ou régate.

	Gammes		
Particularités	**LS**	**LX**	**RX**
Tambour démontable		■	■
Tambour standard	■		
Entrée de voile inox		■	
Entrée de voile alu	■		■
Point d'amure tournant		■	■
Point d'amure fixe	■		
Profils ronds	■	■	
Profils elliptiques			■

GAMMES "CROISIÈRE" LS&LX

LS / LX utilisation croisière : Les enrouleurs LX forment une gamme "croisière luxe" avec un tambour démontable, un point d'amure tournant et une entrée de voile en inox.

Modèle	LS 60 / LX 60	LS 70 / LX 70	LS 100 / LX 100	LS 130 / LX 130	LS 165 / LX 165	LS180 / LX 180	LS 200 / LX 200	LS290 / LX290	LS330 / LX330
Longueur bateau (mètres)	5,5 ↓ 7 m	6,5 ↓ 8 m	7,5 ↓ 9 m	8 ↓ 11 m	9 ↓ 12 m	10 ↓ 13 m	11,5 ↓ 14 m	13 ↓ 18 m	15 ↓ 28 m
ø d'étai max. (mm)	5	5	6	6 7*	8 10*	8 10*	10 12*	12 14*	14 22*
Section Poids (g /m)	SX 25 577	SX 25 577	SX 33 658	SX 33 658	SX 39 914	SX 39 914	SX 47 1095	SX 47 1095	SX 53 1413
Curseur Emerillon	CHD25	CHD 25	CHD 33	CHD 33	CHD 39	CHD 39	CHD 47	CHD 47	CHD 53
Options	Kit lattes / Avale-ridoir								

*embout œil démontable ou ridoir

GAMME RACING RX TAMBOUR DÉMONTABLE

RX utilisation course/croisière : si vous régatez, les enrouleurs RX vous apporteront satisfaction avec leurs profils aérodynamiques et légers (voir page 28), un point d'amure tournant et un tambour démontable pour une utilisation en étai creux.

Modèle	RX 70	RX 100	RX 130	RX 165	RX 220	RX260	RX300
Longueur bateau (mètres)	6,5 ↓ 8 m	7,5 ↓ 8,5 m	8 ↓ 9,5 m	9 ↓ 11,5 m	10 ↓ 12,5 m	11,5 ↓ 15 m	13 ↓ 18 m
ø d'étai max. (mm)	5	6	6 ou 7	8	8 ou 10	10	12,7
	Montage obligatoire sur embout à œil démontable ou ridoir						
Section: Poids (g /m)	R 14 451	R 14 451	R 14 451	R 24 555	R 26 641	R 26 641	R 34 991
Curseur Emérillon	CHD 14	CHD 14	CHD 14	CHD 24	CHD 26	CHD 26	CHD 34
Options	Kit lattes / Avale-ridoir						

Tambour démontable : utilisation en étai creux

Quelques minutes suffisent pour démonter les flasques et configurer son bateau pour la régate en utilisant l'étai double-gorges. (tambours LX & RX)

1. dévisser le guide drosse

2.ôter les demi-flasques

3.placer les 1/2 coupelles de protection

4. flasques démontées, un génois "régate" est envoyé au besoin via l'étai double-gorges

4 TYPES DE MONTAGE POSSIBLE

La fixation du tambour est adaptable à la terminaison basse de l'étai de votre bateau :

Tous modèles : l'axe de fixation bas est livré par Facnor avec un écrou frein. Celui-ci garantit une fixation fiable de l'étai et de l'enrouleur

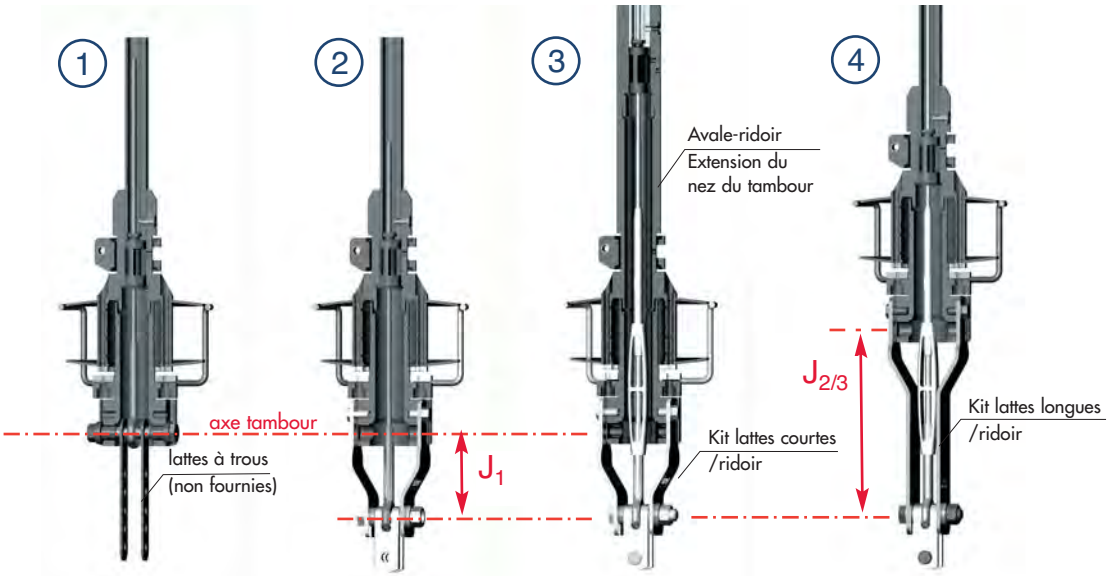

(J : voir tableau page 15)

Terminaison basse étai	Embout à oeil + lattes ridoir	Embout à oeil + cavalier	Ridoir + cavalier	Ridoir + cavalier
Type de montage	① Standard	② Kit lattes courtes	③ Option avale-ridoir & kit lattes courtes	④ Kit lattes longues

KITS LATTES ET AVALE-RIDOIRS

Option lattes courtes fig. ② ③**:** Tôle pliée inox ep. 4 ou 5 mm. Entraxes 100 ou 150 mm
Option lattes longues fig. ④**:** Tôle pliée inox ep. 4 ou 5 ou 6 mm. Entraxes 200 ou 250 mm
Option lattes extra-longues : Tôle pliée inox ep. 6 mm. Entraxes 350 mm. Uniquement sur grands modèles (voir tableau ci-dessous).

Option lattes	LS 60	LS 70	LS 100	LS 130	LS 165	LS180	LS 200	LS290	LS330
	LX 60	LX 70	LX 100	LX 130	LX 165	LX 180	LX 200	LX290	LX330
	-	RX 70	RX 100	RX 130	RX 165	RX 220	RX260	RX300	-
Kit lattes courtes - Entre-axes ß Épaisseur (en mm) + Gain J1 / Standard (en mm)	lg 100 ep. 4 + 82				lg 150 ep. 4 + 128		lg 150 ep. 5 + 126		
Kit lattes longues - Entre-axes ß Épaisseur (en mm) + Gain J 2-3 / Standard (en mm)	lg 200 ep. 4 + 182				lg 250 ep. 5 + 228		lg 250 ep. 6 + 226		
Kit lattes extra-lg. - Entre-axes ß Épaisseur (en mm) + Gain J 2-3 / Standard (en mm)	-	-	-	-	-	-	lg 350 ep. 6 + 326		

Option avale-ridoir fig. ④ **:** L'avale-ridoir permet d'intégrer un ridoir directement dans le corps du tambour. Donc de pouvoir régler l'étai sans monter le point d'amure du génois. 5 modèles disponibles :

Option Avale-ridoir	LS 60	LS 70	LS 100	LS 130	LS 165	LS180	LS 200	LS290	LS330
	LX 60	LX 70	LX 100	LX 130	LX 165	LX 180	LX 200	LX290	LX330
avale-ridoir pour LS & LX ø intérieur & lg (en mm)	ø 28 lg 256		ø 34 lg 279		ø 42 lg 315		ø 50 lg 432		ø 64 lg 546
avale-ridoir pour RX ø intérieur & lg (en mm)	-	RX 70	RX 100	RX 130	RX 165	RX 220	RX260	RX300	-
		ø 28 lg 256			ø 34 lg 279		ø 42 lg 315	ø 50 lg 432	

Graissage des vis :

Graissez, au montage et à l'hivernage, la vis du tube télescopique ainsi que les vis hautes du kit de lattes-ridoir. Cela vous facilitera le démontage ou l'accès au ridoir au besoin.

Rappel : il n'est pas nécessaire de couper l'étai pour installer un enrouleur Facnor (voir page 28).

Rinçage tambour/émerillon : Les enrouleurs LS-LX-RX ne nécessitent pas d'entretien spécifique hormis un rinçage régulier à l'eau douce pour éviter l'accumulation de sel marin, corrosif.

DIMENSIONS & ENCOMBREMENTS LS-LX-RX

Cotes (mm)	LS-LX 60	LS-LX 70	LS-LX 100	LS-LX 130	LS-LX 165	LS-LX 180	LS-LX 200	LS-LX 290	LS-LX 330
	-	RX 70	RX 100	RX 130	RX 165	RX 220	RX 260	RX 300	-
B	53	53	53	53	53	53	53	53	53
C LS-LX	154	154	170	170	182	182	238	238	286
C RX	-	154	154	154	170	182	182	238	-
D	34	34	29	29	16	16	28	28	38
E	207	207	225	225	241	241	278	278	306
F	13	13	12,5	12,5	18	18	20	20	20
G	40	40	48	48	56	56	78	78	78
H	146	157	171	191	210	225	246	276	320
I	76	76	84	84	95	95	124	124	124
J	(Voir tableau ci contre)								
K	142	142	156	156	173	173	202	202	219
L	26	26	32	32	41	41	61	61	61
M	331	331	367	367	419	419	551	551	687
N	429	429	465	465	513	513	656	656	812
ø P	28	28	34	34	42	42	50	50	63

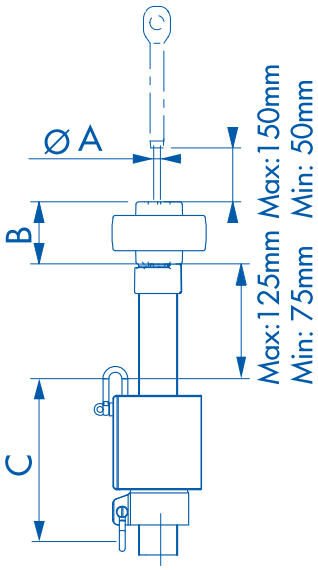

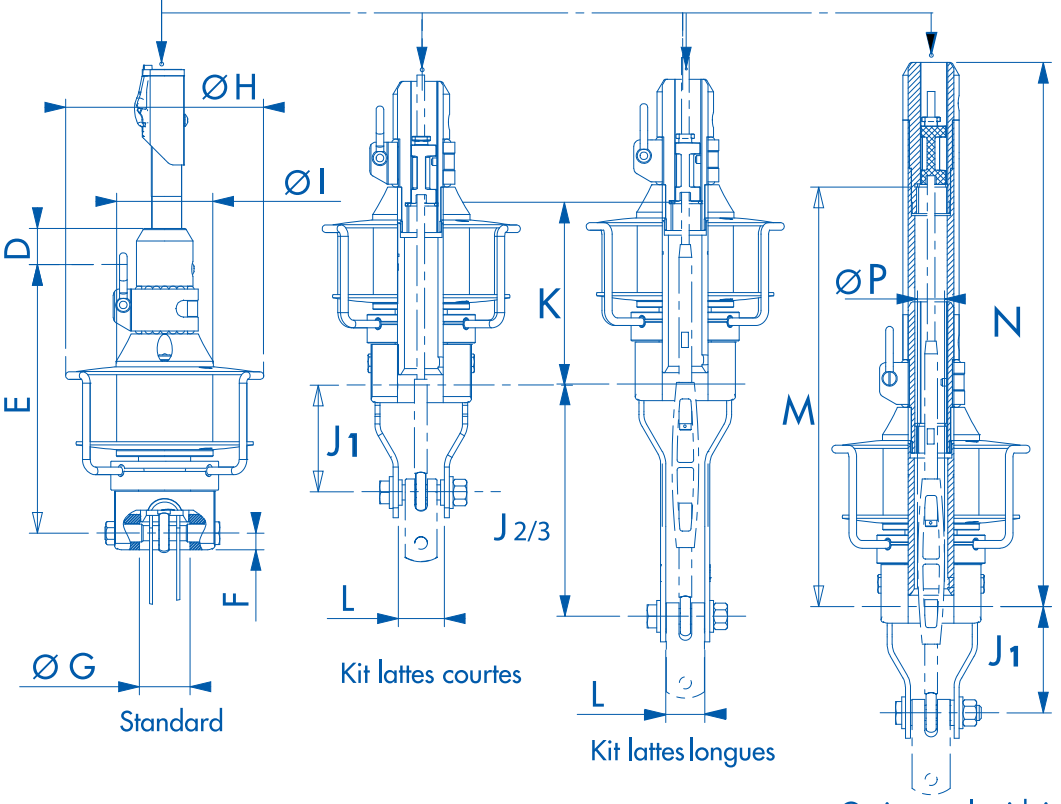

Nota : Les données techniques sont susceptibles d'être modifiées sans préavis, veuillez vous reporter à votre "espace pro" sur l'extranet Facnor (réservé aux agents) pour une infomation plus actualisée ou sur le support technique de www. facnor.fr .